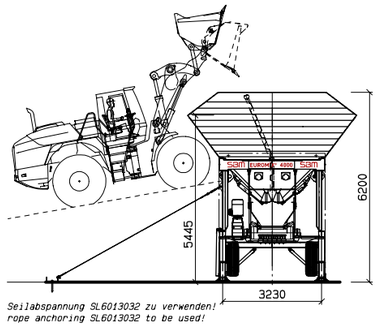

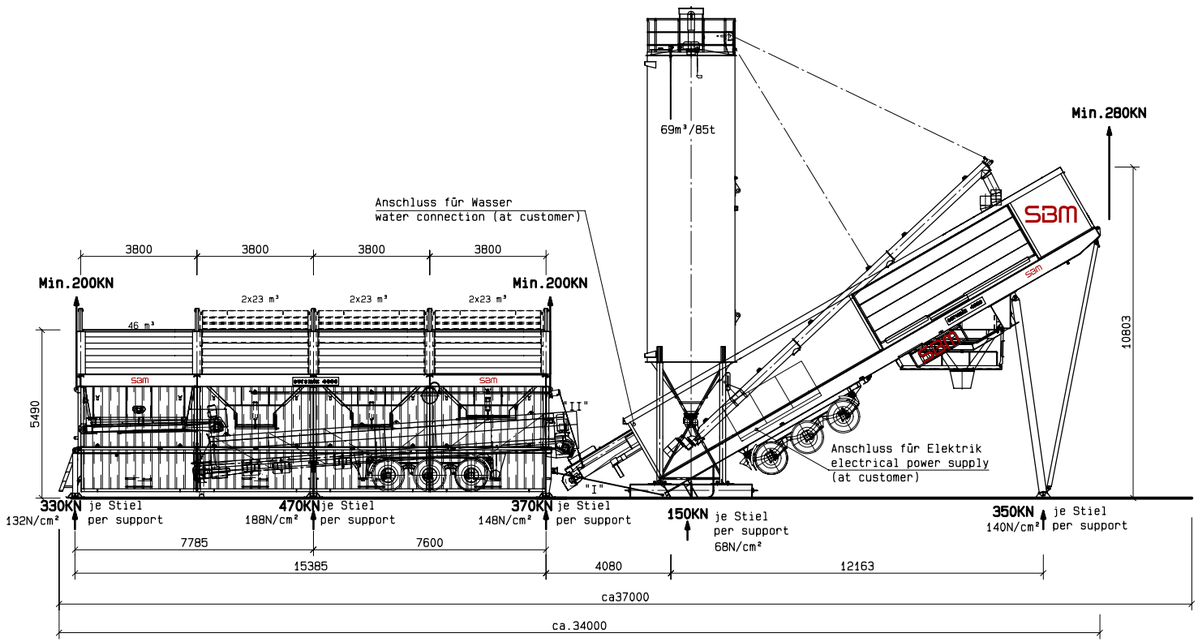

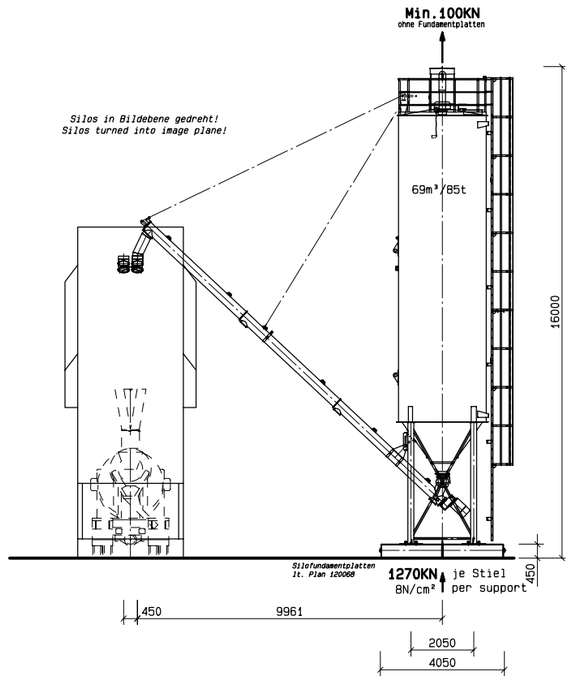

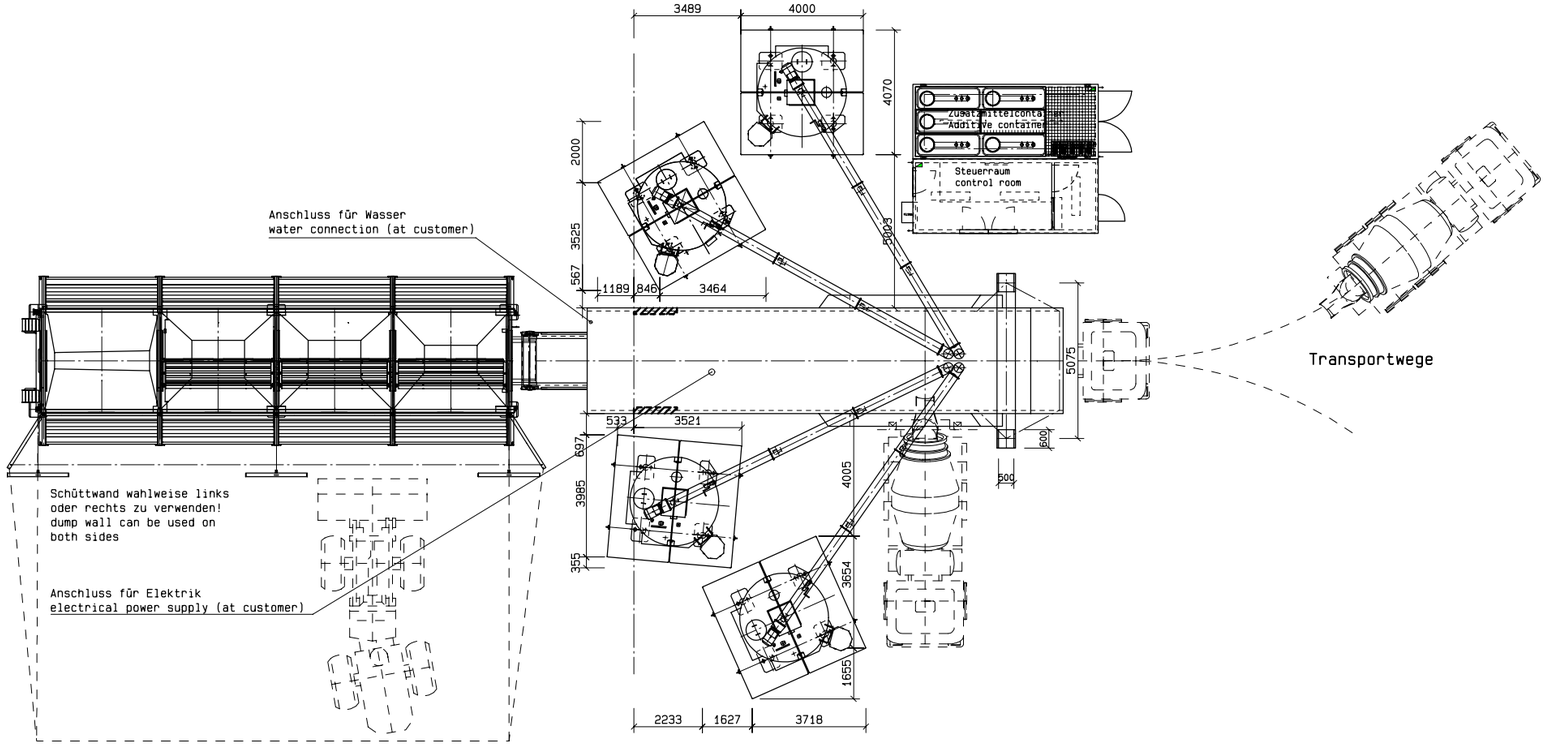

Änd.Nr./no.of.chg.	Ind./ind.	Änderungskommentar / revision mark	Datum / date	Name / name

SBM MINERAL PROCESSING

Kommissionsnummer/commissionno.	50000117	gezeichnet/designed	25.02.2022	Vockner M.
Auftrag/commission		geprüft/checked		
Vermerk, Ausführung/ innotaion, completion		Gewicht/weight kg	Werkstoff/material	

Fremdzeichnung / foreignd rawing	Benennung / description	Zeichnungsnummer/drawing number	Index index	Format format	Maßstab scale
	AUFSTELLPLAN MOBILE BETONMISCHANLAGE EUROMIX 4000-S SM 184-7 L LAYOUT DRAWING	120102.15	-	A1	1:100
		Ersatz für / surrogate	Ersetzt durch / replaced by	Blatt sheet 1	von from 1

Diese Zeichnung darf ohne unsere ausdrückliche Genehmigung weder vervielfältigt noch Personen übergeben werden. Alle Rechte vorbehalten. Änderungen Vorbehalten. Technische Änderungen vorbehalten.

This drawing can not be reproduced or copied without our express permission. All rights reserved. Subject to technical modifications.

Ce dessin ne peut pas être reproduit ou copié sans notre consentement explicite. Tous droits réservés. Sous réserve de modifications techniques.